仕様

形式	2Wayハイパワーサラウンド・スピーカシステム (High Power Cinema Surround Speaker for Digital Applications)
周波数レンジ (-10dB)	45Hz～ 18kHz
公称カバレージ	100° × 80°
低域ユニット	250mm(口径 :10インチ)
高域ユニット	25mm(ダイアフラム径 :1インチ)
音圧レベル (1W/1m)	96dB SPL
公称インピーダンス	8Ω
許容入力	250W(Pink noise),1000W(Peak)
クロスオーバー	(ネットワーク):2.2kHz
高域特性	ISO2969 Cureve X surround contour
外装色	黒
極性	正相 (低域),正相 (高域)
メンテナンス	SPユニットは前面側で交換（グリルは裏側よりネジ 8ヶ所取付け）
コネクター	バインディング・ポスト（ダブルバナナプラグ対応）
寸法	457.2(W)× 453(H)× 260.3(D)mm
重量	約 8.6kg

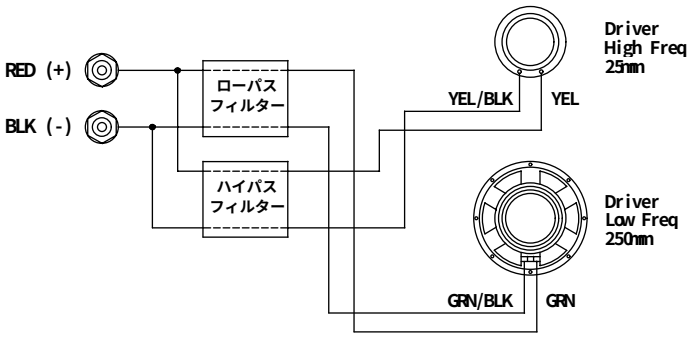

接続図

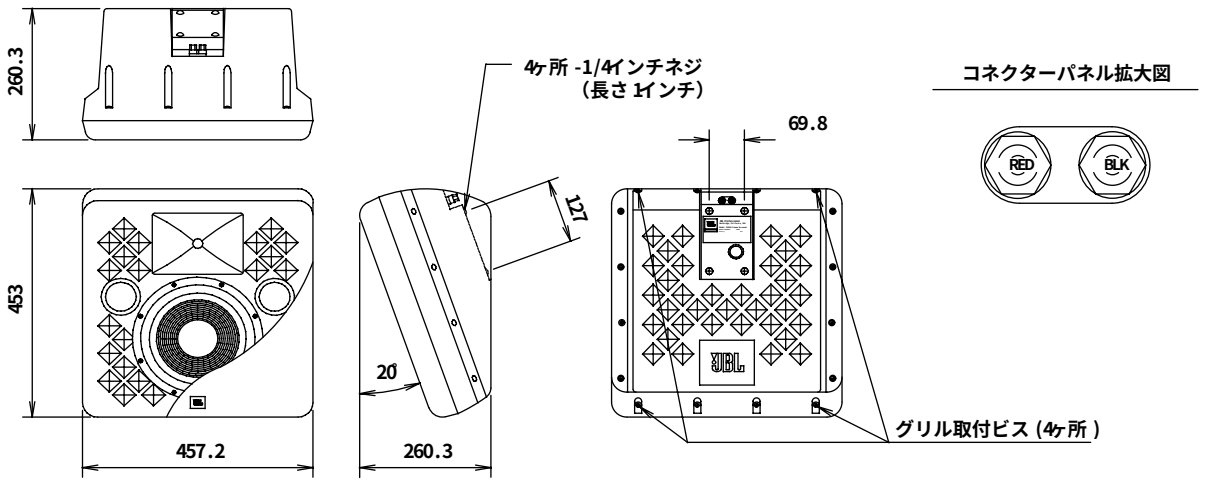

(単位 ：mm)

NOTE			TITLE JBL 2WAYハイパワーサラウンド・スピーカシステム 8340A			
図面サイズ	SCALE	DATE	DESIGN	DRAWN	CHECK	DRAWING NO.
A4	1/15	'00.01. '00.05.修正 '00.06.修正		N.Sasaki		